RECEVEURS

N **NOUVEAUTÉS**
tailles 200x80, 200x90 cm et départ usine sous 48h pour toute la gamme

KINEROCK EVO

Receveur extra-plat texturé et coloré en Biolex

Hauteur 3 cm | Décaissement total | Faible décaissement | Sans décaissement

ADHÉRENCE

PN24

LES +

Zéro ressaut intérieur | Découpable sur chantier | Découpe sur-mesure (voir p.237) | SALLE DE BAINS ACCESSIBLE AFISB (voir p.431)

CARACTÉRISTIQUES

- Texture aspect minéral
- Bonde horizontale extra-plate (24 l./min) et grille d'évacuation métallique assortie incluses
- Receveur découpable et perçable sur les contours si l'installation de la paroi le nécessite (pour cette opération, nous recommandons l'utilisation d'une meuleuse avec lame diamant ø 230 mm mini)
- En option : kits de pieds réglables permettant d'atteindre une hauteur totale de 9,5 à 14 cm et diverses bondes

COULEURS

Blanc | Gris anthracite | Gris pierre | Noir | Sable

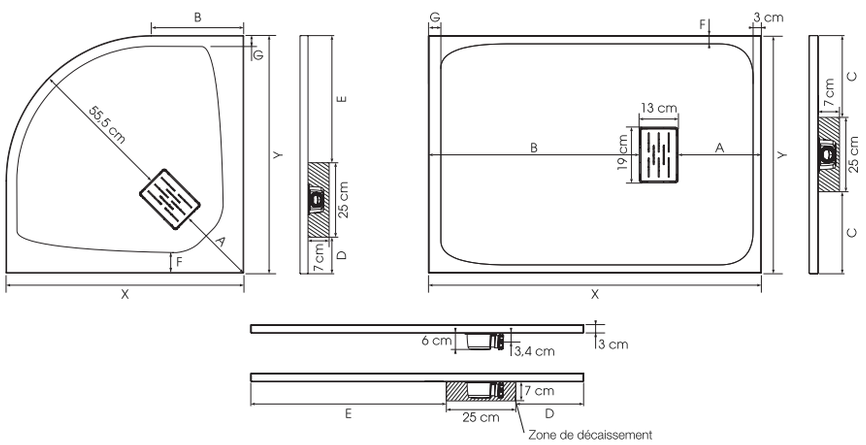

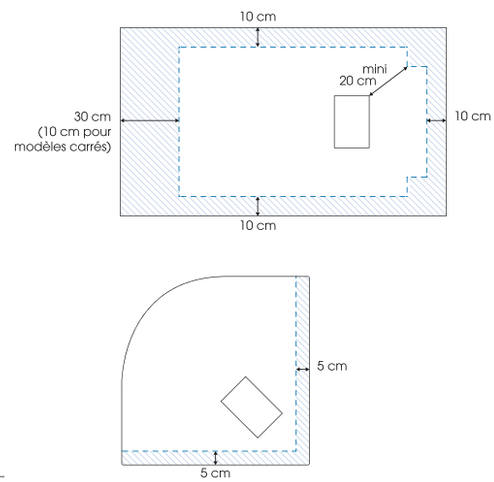

Zone maximale de découpe
(si le receveur n'est pas totalement encastré, les côtés découpés doivent être positionnés contre les murs)

X	Y	A	B	C	D	E	F	G*
90	90	30	35	-	15,5	49,5	8	4
80	80	33,5	33,5	27,5	27,5	27,5	3	3
90	90	38,5	38,5	32,5	32,5	32,5	3	3
100	100	43,5	43,5	37,5	37,5	37,5	3	3
90	70	25,5	51,5	22,5	19,5	45,5	3	4
100	70	25,5	61,5	22,5	19,5	55,5	3	4
100	80	30,5	56,5	27,5	24,5	50,5	3	3,5
100	90	35,5	51,5	32,5	29,5	45,5	3	3,5
120	70	30,5	75,5	22,5	24,5	70,5	3	4,5
120	80	30,5	76,5	27,5	24,5	70,5	3	4,5
120	90	35,5	71,5	32,5	29,5	65,5	3	4
120	100	35,5	71,5	37,5	29,5	65,5	3	4
140	70	25,5	101,5	22,5	19,5	95,5	2,5	4
140	80	30,5	96,5	27,5	24,5	90,5	3	4
140	90	35,5	91,5	32,5	29,5	85,5	3	4
140	100	35,5	91,5	37,5	29,5	85,5	3	4

X	Y	A	B	C	D	E	F	G*
150	70	25,5	111,5	22,5	19,5	105,5	3	4
150	80	30,5	106,5	27,5	24,5	100,5	3	4
150	90	35,5	101,5	32,5	29,5	95,5	3	4,5
160	70	25,5	121,5	22,5	19,5	115,5	3	14
160	80	30,5	116,5	27,5	24,5	110,5	3	4
160	90	35,5	111,5	32,5	29,5	105,5	3	4
160	100	35,5	111,5	37,5	29,5	105,5	3	4
170	70	25,5	131,5	22,5	19,5	125,5	3	4
170	80	30,5	126,5	27,5	24,5	120,5	3	24
170	90	30,5	126,5	32,5	24,5	120,5	13	4,5
180	80	30,5	136,5	27,5	24,5	130,5	3	4
180	90	35,5	131,5	32,5	29,5	125,5	3	4
180	100	35,5	131,5	37,5	29,5	125,5	3	4
N 200	80	30,5	156,5	27,5	24,5	150,5	3,5	4,5
N 200	90	30,5	156,5	32,5	24,5	150,5	3,5	4,5
200	100	30,5	156,5	37,5	24,5	150,5	3,5	4,5

INFO : Installez ce receveur partout grâce à la pompe de relevage Kinefloor+ (voir p.425) ou VD90 (voir p.426)
Tableaux références/prix (voir p.234)

*Zone dite de « pieds secs » où la pente d'évacuation est plus faible, l'eau s'écoule plus difficilement

Infos/commandes : voir p.12

Kinerock Evo - C 90 x 90 - couleur noir - pose avec décaissement total

Kinerock Evo - R 90 x 90 - couleur blanc - pose avec faible décaissement

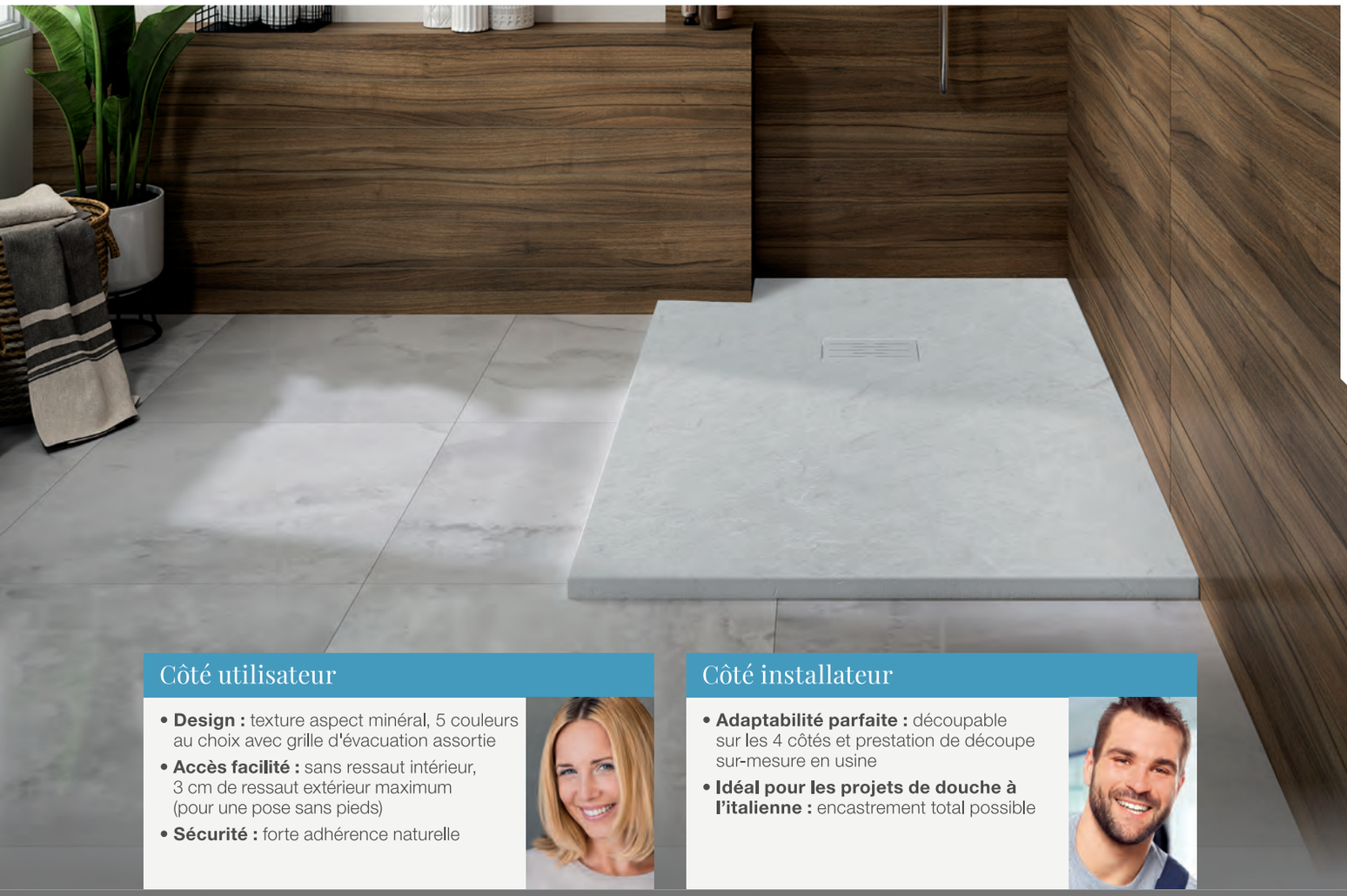

Côté utilisateur

- **Design :** texture aspect minéral, 5 couleurs au choix avec grille d'évacuation assortie
- **Accès facilité :** sans ressaut intérieur, 3 cm de ressaut extérieur maximum (pour une pose sans pieds)
- **Sécurité :** forte adhérence naturelle

Côté installateur

- **Adaptabilité parfaite :** découpable sur les 4 côtés et prestation de découpe sur-mesure en usine
- **Idéal pour les projets de douche à l'italienne :** encastrement total possible

Kinerock Evo 120 x 90 - couleur blanc - pose avec faible décaissement

RECEVEURS

KINEROCK EVO

Tarifs H.T.	Blanc		Gris anthracite	Gris pierre	Noir	Sable	
R 90 x 90 cm	RD9005	582 €	-	-	-	-	
80 x 80 cm	RD9002	383 €	RD9002A	RD9002P	RD9002N	RD9002S	418 €
90 x 90 cm	RD9003	486 €	RD9003A	RD9003P	RD9003N	RD9003S	529 €
100 x 100 cm	RD9010	599 €	RD9010A	RD9010P	RD9010N	RD9010S	653 €
90 x 70 cm	RD9006	486 €	-	-	-	-	
100 x 70 cm	RD9007	480 €	-	-	-	-	
100 x 80 cm	RD9008	480 €	RD9008A	RD9008P	RD9008N	RD9008S	523 €
100 x 90 cm	RD9009	540 €	RD9009A	RD9009P	RD9009N	RD9009S	587 €
120 x 70 cm	RD9013	578 €	-	-	-	-	
120 x 80 cm	RD9014	578 €	RD9014A	RD9014P	RD9014N	RD9014S	628 €
120 x 90 cm	RD9015	649 €	RD9015A	RD9015P	RD9015N	RD9015S	705 €
120 x 100 cm	RD9016	721 €	RD9016A	RD9016P	RD9016N	RD9016S	784 €
140 x 70 cm	RD9019	672 €	-	-	-	-	
140 x 80 cm	RD9020	672 €	RD9020A	RD9020P	RD9020N	RD9020S	731 €
140 x 90 cm	RD9021	725 €	RD9021A	RD9021P	RD9021N	RD9021S	789 €
140 x 100 cm	RD9022	839 €	RD9022A	RD9022P	RD9022N	RD9022S	914 €
150 x 70 cm	RD9023	721 €	-	-	-	-	
150 x 80 cm	RD9024	721 €	-	-	-	-	
150 x 90 cm	RD9025	812 €	-	-	-	-	
160 x 70 cm	RD9026	768 €	-	-	-	-	
160 x 80 cm	RD9027	768 €	RD9027A	RD9027P	RD9027N	RD9027S	835 €
160 x 90 cm	RD9028	866 €	RD9028A	RD9028P	RD9028N	RD9028S	940 €
160 x 100 cm	RD9029	961 €	RD9029A	RD9029P	RD9029N	RD9029S	1 044 €
170 x 70 cm	RD9030	817 €	-	-	-	-	
170 x 80 cm	RD9031	817 €	-	-	-	-	
170 x 90 cm	RD9032	918 €	-	-	-	-	
180 x 80 cm	RD9033	837 €	RD9033A	RD9033P	RD9033N	RD9033S	913 €
180 x 90 cm	RD9034	971 €	RD9034A	RD9034P	RD9034N	RD9034S	1 058 €
180 x 100 cm	RD9035	1 080 €	RD9035A	RD9035P	RD9035N	RD9035S	1 175 €
N 200 x 80 cm	RD9038	954 €					
N 200 x 90 cm	RD9039	1 074 €	-	-	-	-	
200 x 100 cm	RD9037	1 201 €	-	-	-	-	

Départ usine sous 48h

Kit de pieds

INFO : Kits de pieds réglables permettant d'atteindre une hauteur de 9,5 à 14 cm

Largeur \ Longueur	70 cm	80 cm	90 cm	100 cm	120 cm	140 cm	150 cm	160 cm	170 cm	180 cm	200 cm
70 cm	4 pieds	-	5 pieds	5 pieds	7 pieds	8 pieds	8 pieds	10 pieds	10 pieds	-	-
80 cm	-	4 pieds	-	5 pieds	7 pieds	10 pieds	10 pieds	10 pieds	10 pieds	10 pieds	13 pieds
90 cm	-	-	7*/4 pieds	5 pieds	7 pieds	10 pieds	10 pieds	10 pieds	10 pieds	10 pieds	13 pieds
100 cm	-	-	-	6 pieds	7 pieds	10 pieds	-	10 pieds	-	10 pieds	13 pieds

* Nombre de pieds pour le modèle 1/4 de rond

Kit de réparation

Couleur blanc
KINEROCK01 **52 €**

Couleur gris anthracite
KINEROCK02 **52 €**

Couleur gris pierre
KINEROCK05 **52 €**

Couleur noir
KINEROCK04 **52 €**

Couleur sable
KINEROCK06 **52 €**

Option bonde

Option bonde NF (garde d'eau 50 mm)
BOND19 **58 €**

Option bonde à sortie verticale
BOND25 **44 €**

de 6,5 à 11 cm

Kit 5 pieds	KINPIED09	50 €
Kit 8 pieds	KINPIED11	72 €
Kit 10 pieds	KINPIED03	80 €
Kit 12 pieds	KINPIED12	96 €
Kit 16 pieds	KINPIED04	115 €
Kit 30 pieds	KINPIED13	210 €

Infos/commandes : voir p.12

KINEROCK EVO

TYPES D'INSTALLATION POUR MODÈLES **CARRÉS/RECTANGULAIRES**

1. **Posé** sur pieds réglables **avec habillage carrelé**

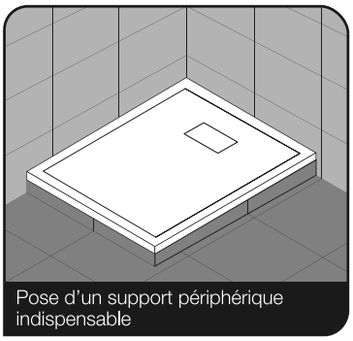

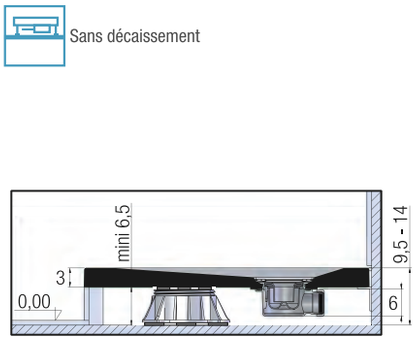

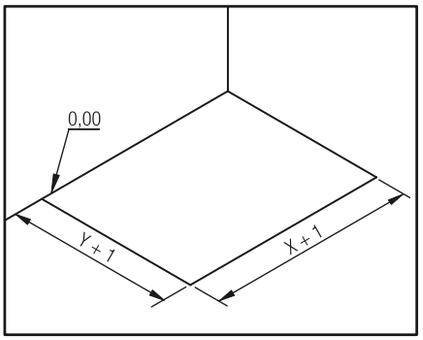

Préparation de l'implantation

2. **Posé** en butée contre le carrelage

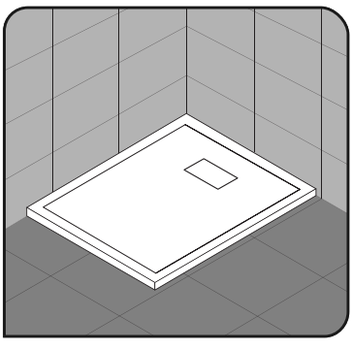

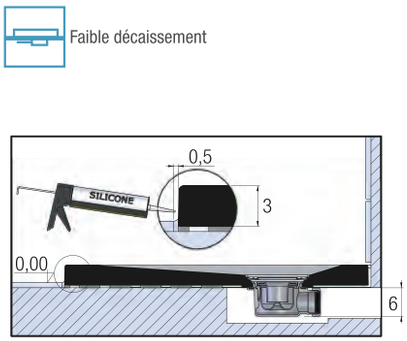

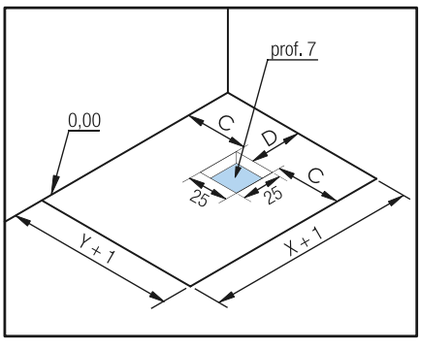

Préparation de l'implantation

3. **Encastré** et posé sur pieds réglables

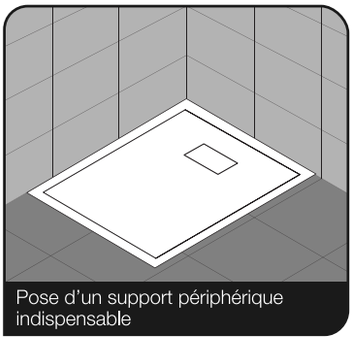

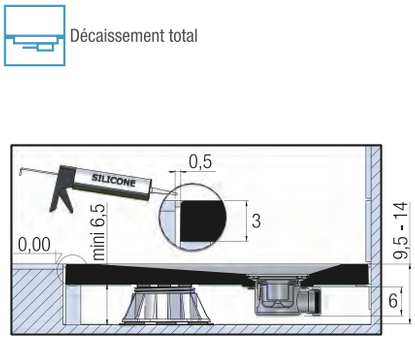

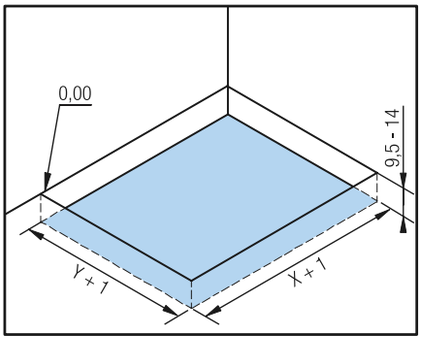

Préparation de l'implantation

4. **Encastré** et posé sans pieds réglables

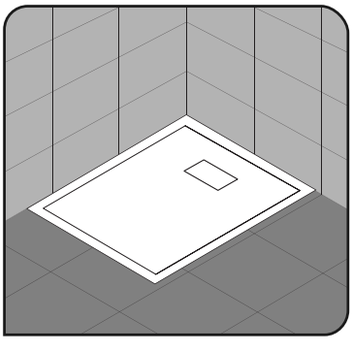

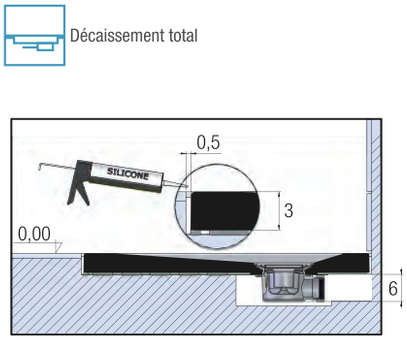

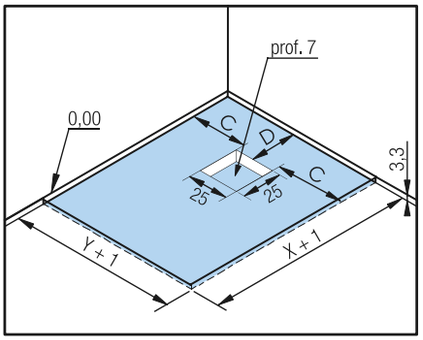

Préparation de l'implantation

C, D, X et Y : voir p.232

KINEROCK EVO

TYPES D'INSTALLATION POUR MODÈLES **1/4 DE ROND**

1. **Posé** sur pieds réglables **avec habillage carrelé**

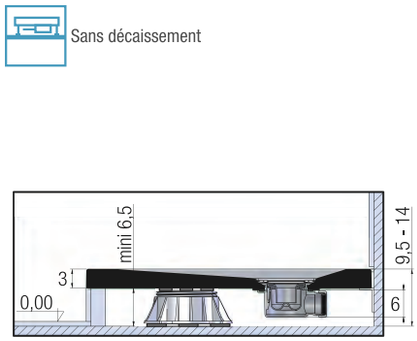

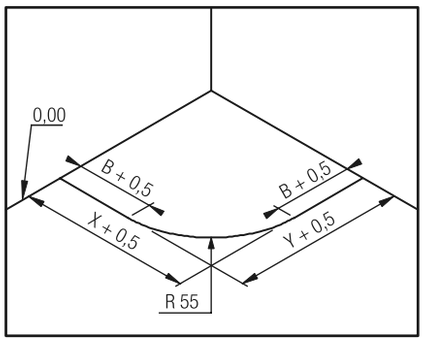

Préparation de l'implantation

2. **Posé** en butée contre le carrelage

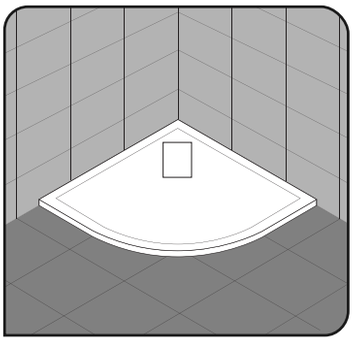

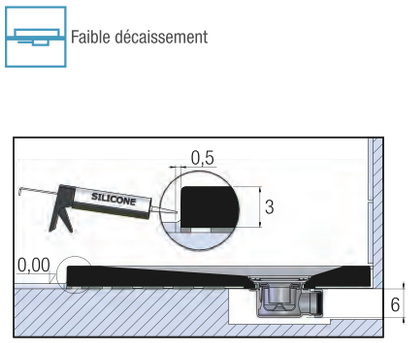

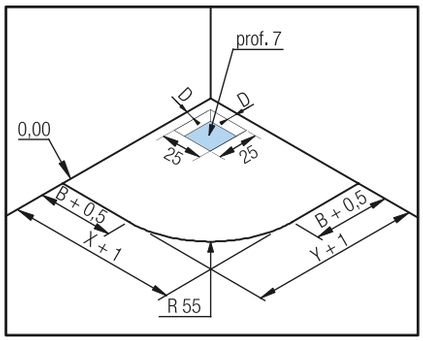

Préparation de l'implantation

3. **Encastré** et posé sur pieds réglables

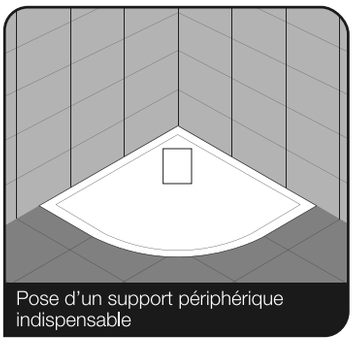

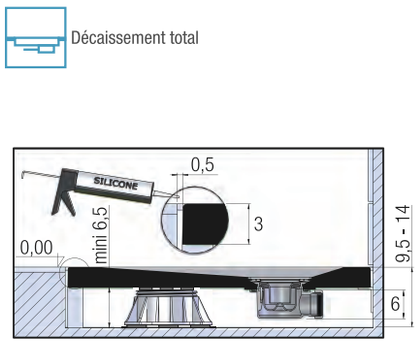

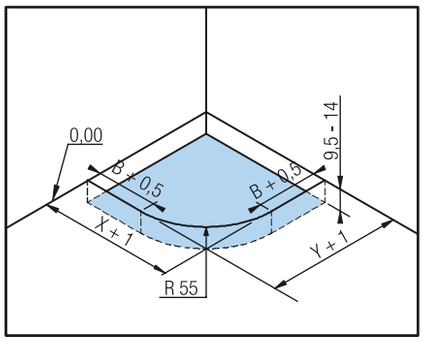

Préparation de l'implantation

4. **Encastré** et posé sans pieds réglables

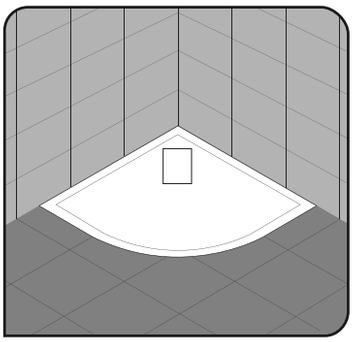

B, D, X et Y : voir p.232

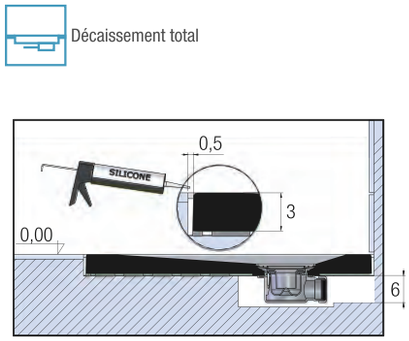

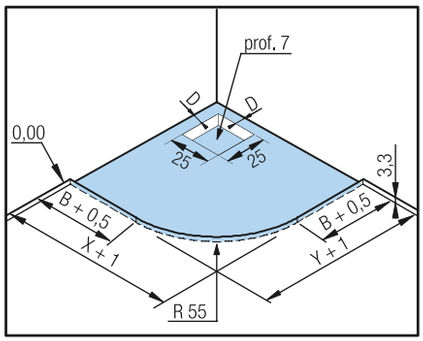

Préparation de l'implantation

BON DE COMMANDE à envoyer

par mail à **surmesure@kinedo.com**

Commande et devis traités sous 48h

Enseigne : .....

Ville : .....

N° de commande : .....

TYPES DE DÉCOUPE possibles

ATTENTION : Dans le cas d'un receveur non-encastré, le chant découpé visible sera lisse (les autres chants auront la texture aspect minéral)

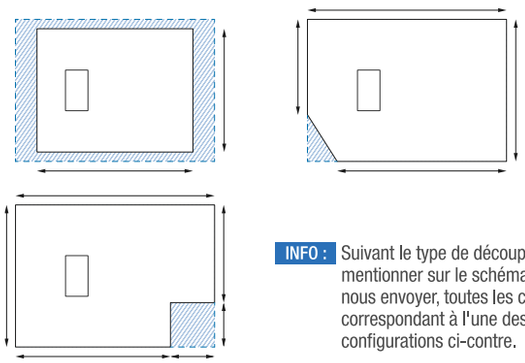

INFO : Suivant le type de découpe, mentionner sur le schéma à nous envoyer, toutes les cotes correspondant à l'une des configurations ci-contre.

DÉCOUPES MAXI possibles

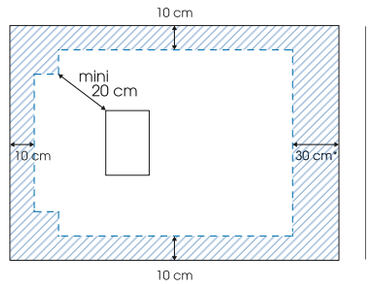

* 10 cm pour les receveurs carrés

DÉCOUPE (pensez à joindre un schéma coté très précis avec le bon de commande)

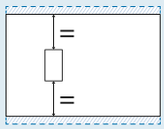

☐ Découpes symétriques sur la longueur, avec bonde centrée

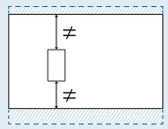

☐ Découpes asymétriques sur la longueur, avec bonde décentrée

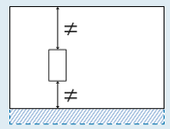

☐ Découpe sur un côté sur la longueur, avec bonde décentrée

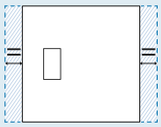

☐ Découpes symétriques sur la largeur, avec bonde centrée

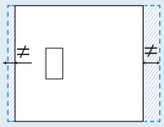

☐ Découpes asymétriques sur la largeur, avec bonde décentrée

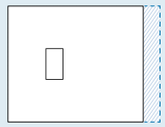

☐ Découpe sur un côté sur la largeur, avec bonde décentrée

COULEUR du receveur

☐ Blanc

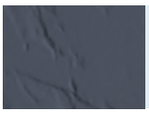

☐ Gris anthracite

☐ Gris pierre

☐ Noir

☐ Sable

TARIF

Tarif receveur Kinerock Evo ..... €

(prix de la taille de receveur standard supérieure la plus proche, voir p.234. Exemple : pour un receveur découpé de dimensions 135 x 82 cm, le prix de base sera celui d'un receveur 140 x 90 cm)

Supplément découpe : ..... trait(s) de coupe x 65 € l'unité = ... €

(chaque découpe compte pour 1 trait de coupe, sauf dans le cas d'un décroché en angle où les 2 découpes comptent pour 1 trait de coupe)

Montant total HT du receveur ..... **€**

Etude de faisabilité et devis envoyés sous 48h à réception du bon de commande et du schéma.
Départ usine sous 5 semaines.