EDEN

C80 et C90

Cabine carrée 80 ou 90 cm

En angle

Verre 5 mm

Montage sans silicone

LE +

Montage express

VERSION

38°

Thermostatique

CARACTÉRISTIQUES

- 1 porte pivotante (6 mm) ou 2 coulissantes (6 mm)
- Parties fixes (4 mm)
- Portes coulissantes plus rigides
- Mitigeur avec inverseur intégré et cartouche Vernet
- Douchette à main en laiton
- Douche pluie chromée ronde
- Poignées métalliques chromées pour une meilleure préhension
- Roulettes métalliques chromées et déclipsables

Eden C90 - porte pivotante

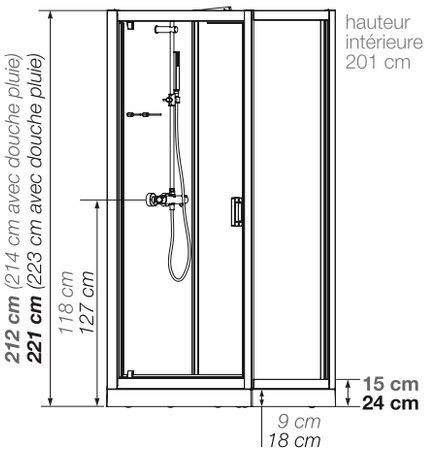

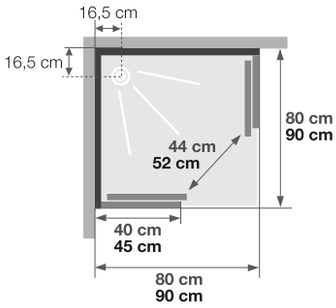

Installation réversible gauche / droite

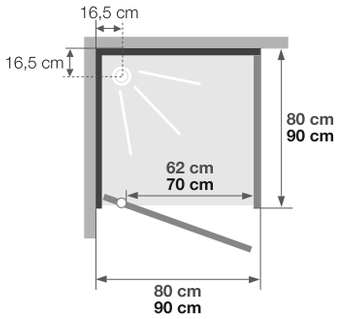

Installation réversible gauche / droite

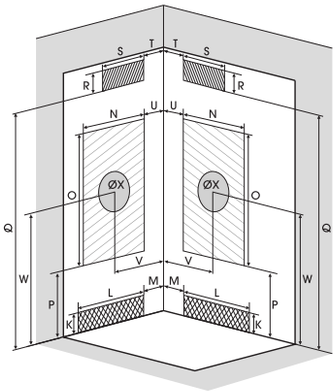

Dimensions en cm		C80		C90	
Hauteur de receveur		9	18	9	18
Hauteur d'évacuation		3,5	12,5	3,5	12,5
Hauteur zone d'évacuation d'eau	K	5	14	5	14
Largeur zone d'évacuation d'eau	L	60	60	70	70
Déport zone d'évacuation d'eau	M	15	15	15	15
Largeur zone d'arrivée d'eau	N	60	60	60	60
Hauteur mini d'arrivée d'eau	P	15	24	15	24
Hauteur zone d'arrivée d'eau	O	170	170	170	170
Déport zone d'arrivée d'eau	U	15	15	15	15
Largeur centre mitigeur	V	40	40	40	40
Hauteur centre mitigeur	W	118	127	118	127
Zone emplacement mitigeur cabine	ØX	25	25	25	25

Tarifs H.T.	Portes coulissantes		Porte pivotante	
Receveur 9 cm	Thermostatique		Thermostatique	
80 x 80 cm	CA831	**2 041 €**	CA821	**2 041 €**
90 x 90 cm	CA832	**2 484 €**	CA822	**2 484 €**
Receveur 18 cm	Thermostatique		Thermostatique	
80 x 80 cm	CA8310	**2 041 €**	CA8210	**2 041 €**
90 x 90 cm	CA8320	**2 484 €**	CA8220	**2 484 €**

INFO : Installez cette cabine partout grâce à la pompe de relevage VD90 (voir p.426)

Infos/commandes : voir p.12

EDEN

Verre 5 mm

Montage sans silicone
(sauf versions R80 et R90)

LE +

Montage express

Montage express

VERSION

Thermostatique

CARACTÉRISTIQUES

- Ouverture **pivotante** ou **coulissante** en verre transparent
- **Panneaux de fond en verre** extra-blanc opaque
- **Receveur en Biocryl** naturellement **non glissant** sur pieds réglables avec grille d'évacuation en inox poli, bonde et tuyau d'évacuation
- 2 hauteurs de receveur
- Profilés chromés
- **Nouvelles poignées métalliques chromées**
- Pivots de porte métalliques chromés

Montage express :
assemblage de la cabine sans vis et sans silicone

EDEN+ :
- **mitigeur thermostatique encastré** avec flexibles d'alimentation
- douchette à main en laiton avec flexible anti-torsion
- douche pluie semi-encastrée
- boîtier de robinetterie en inox poli servant de porte-flacons

EDEN :
- mitigeur thermostatique avec inverseur intégré et flexibles d'alimentation
- douchette à main en laiton avec flexible anti-torsion
- douche pluie
- porte-flacons (en verre)

Eden+

Eden

Infos/commandes : voir p.12

Eden

Côté utilisateur

- **Solution économique :** cabine au design simple et épuré, tout équipée
- **Robustesse :** poignées et pivots de porte métalliques chromés
- **Accès facilité :** dans le cas du receveur faible hauteur (9 cm)

Côté installateur
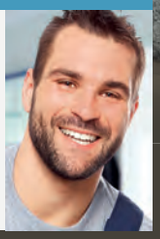
- **Montage express :** système d'assemblage sans vis (sauf fixation murale et accessoires)
- **Installation simplifiée :** montage sans silicone et à son emplacement définitif
- **Exit les irrégularités du sol :** receveur en Biocryl sur pieds réglables