RECEVEURS

KINELINE

Receveur extra-plat découpable en Biolex

Hauteur 2,6 ou 3 cm | Décaissement total | Faible décaissement | Sans décaissement

ADHÉRENCE

PN24

LES +

Zéro ressaut intérieur | Découpable sur chantier | Découpe sur-mesure (voir p.227-229) | SALLE DE BAINS ACCESSIBLE AFISB (voir p.431)

CARACTÉRISTIQUES

- Texture aspect granit
- Bonde sur la largeur ou sur la longueur (selon les tailles)
- Bonde horizontale extra-plate (24 l./min) et cache-bonde texturé assorti inclus
- Receveur découpable et perçable sur les contours si l'installation de la paroi le nécessite (pour cette opération, nous recommandons l'utilisation d'une meuleuse avec lame diamant ø 230 mm mini)
- En option, kit de pieds réglables permettant d'atteindre une hauteur de 10 à 14 cm

COULEURS

Blanc | Gris anthracite | Gris pierre | Noir | Sable

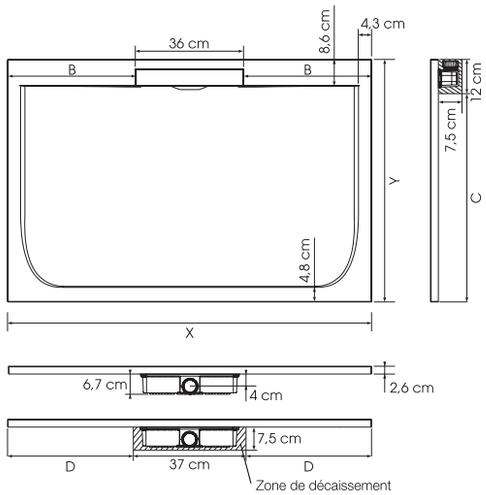

X	Y	B	C	D
80	80	22	68	21,5
90	90	27	78	26,5
140	80	52	68	51,5
140	90	52	78	51,5
160	80	62	68	61,5
160	90	62	78	61,5
180	80	72	68	71,5
180	90	72	78	71,5

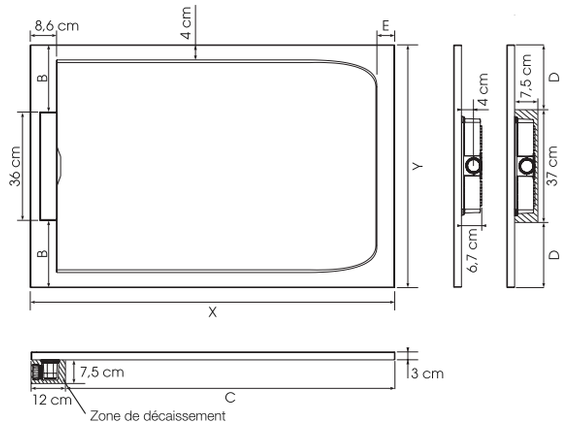

X	Y	B	C	D	E**
100	80	22	88	21,5	6
100	90	27	88	26,5	6
120	80	22	108	21,5	6
120	90	27	108	26,5	6
140	80	22	128	21,5	25
140	90	27	128	26,5	25
160	80	22	148	21,5	40
160	90	27	148	26,5	40
180	80	22	168	21,5	50
180	90	27	168	26,5	50

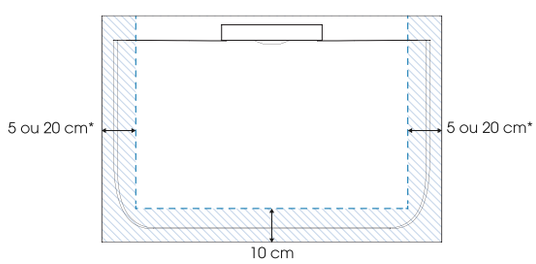

*5 cm pour les longueurs 80 / 90 cm ;
20 cm pour les longueurs ≥ 140 cm

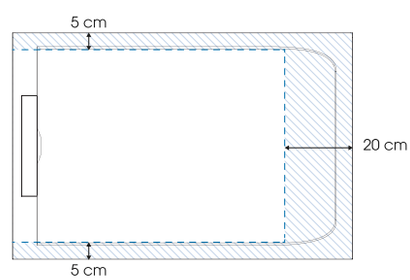

Zone maximale de découpe
(si le receveur n'est pas totalement encastré,
les côtés découpés doivent être positionnés contre les murs)

INFO : Installez ce receveur partout grâce à la pompe de relevage VD90 (voir p.426)
Tableaux références/prix (voir p.224)

** Zone dite de « pieds secs » où la pente d'évacuation est plus faible, l'eau s'écoule plus difficilement

Infos/commandes : voir p.12

Côté utilisateur

- **Design :** receveur type caniveau à la texture aspect granit, 5 couleurs au choix
- **Accès facilité :** sans ressaut intérieur sur 3 côtés, 2,6/3 cm de ressaut extérieur maximum (pour une pose sans pieds)
- **Sécurité :** adhérence naturelle élevée

Côté installateur

- **Adaptabilité parfaite :** découpable sur les 3 côtés et prestation de découpe sur-mesure en usine
- **Idéal pour les projets de douche à l'italienne :** encastrement total possible

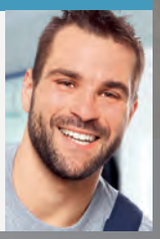

Kineline - 180 x 90 - couleur gris pierre - pose avec décaissement total

RECEVEURS

KINELINE

INFO : Départ usine sous 4 semaines, sauf pour les références suivies du symbole

Tarifs H.T.	Carré						
	Blanc		Gris anthracite	Gris pierre	Noir	Sable	
80 x 80 cm	RD320	426 €	RD320A	RD320P	RD320N	RD320S	465 €
90 x 90 cm	RD321	540 €	RD321A	RD321P	RD321N	RD321S	588 €

Tarifs H.T.	Rectangulaire - Bonde sur la largeur						
	Blanc		Gris anthracite	Gris pierre	Noir	Sable	
N 100 x 80 cm	RD2000	534 €	RD2000A	RD2000P	RD2000N	RD2000S	581 €
N 100 x 90 cm	RD2001	599 €	RD2001A	RD2001P	RD2001N	RD2001S	653 €
N 120 x 80 cm	RD2002	641 €	RD2002A	RD2002P	RD2002N	RD2002S	696 €
N 120 x 90 cm	RD2003	721 €	RD2003A	RD2003P	RD2003N	RD2003S	784 €
N 140 x 80 cm	RD2004	748 €	RD2004A	RD2004P	RD2004N	RD2004S	813 €
N 140 x 90 cm	RD2005	808 €	RD2005A	RD2005P	RD2005N	RD2005S	879 €
N 160 x 80 cm	RD2006	853 €	RD2006A	RD2006P	RD2006N	RD2006S	929 €
N 160 x 90 cm	RD2007	960 €	RD2007A	RD2007P	RD2007N	RD2007S	1 044 €
N 180 x 80 cm	RD2008	932 €	RD2008A	RD2008P	RD2008N	RD2008S	1 014 €
N 180 x 90 cm	RD2009	1 080 €	RD2009A	RD2009P	RD2009N	RD2009S	1 175 €

Tarifs H.T.	Rectangulaire Bonde sur la longueur	
	Blanc	
140 x 80 cm	RD330	748 €
140 x 90 cm	RD331	808 €
160 x 80 cm	RD332	853 €
160 x 90 cm	RD333	960 €
180 x 80 cm	RD336	932 €
180 x 90 cm	RD337	1 080 €

Départ usine sous 48h

Kit de pieds

Longueur / Largeur	80 cm	90 cm	100 cm	120 cm	140 cm	160 cm	180 cm
80 cm	4 pieds	-	4 pieds	6 pieds	6 pieds*	8 pieds	8 pieds
90 cm	-	4 pieds	4 pieds	6 pieds	6 pieds*	8 pieds	8 pieds

* Pour les tailles 140 x 80 et 140 x 90 avec bonde sur la longueur, il faut 8 pieds

INFO : Kits de pieds réglables permettant d'atteindre une hauteur totale de 10 à 14 cm

Kit 5 pieds	KINPIED09	50 €
Kit 8 pieds	KINPIED11	72 €
Kit 30 pieds	KINPIED13	210 €

Kit de réparation

Couleur blanc	KINELINE01	52 €
Couleur gris anthracite	KINELINE02	52 €
Couleur gris pierre	KINELINE04	52 €
Couleur noir	KINELINE03	52 €
Couleur sable	KINELINE05	52 €

Infos/commandes : voir p.12

Kineline - bonde sur la longueur - 180 x 80 - couleur blanc - pose avec faible décaissement

Kineline - 90 x 90 - couleur gris anthracite - pose avec faible décaissement

Kineline - bonde sur la largeur - 120 x 90 - couleur gris pierre - pose avec décaissement total

Kineline - 90 x 90 - couleur sable - pose avec décaissement total

Kineline - bonde sur la largeur - 180 x 80 - couleur noir - pose avec décaissement total

KINELINE

TYPES D'INSTALLATION POUR MODÈLES **RECTANGULAIRES** BONDE **CENTRÉE SUR LA LARGEUR**

1. **Posé** sur pieds réglables **avec habillage carrelé**

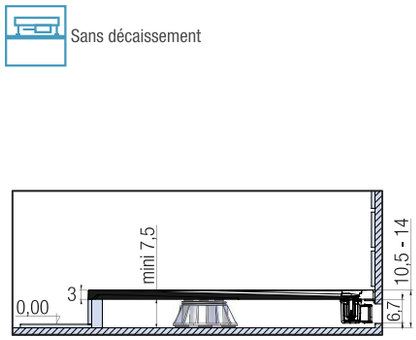

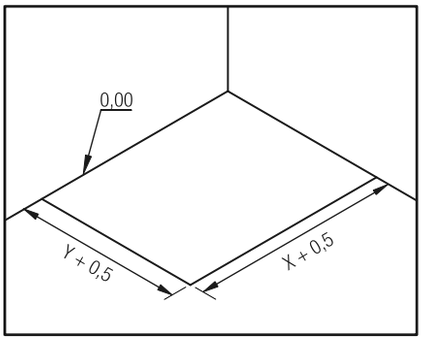

Préparation de l'implantation

2. **Posé** en butée contre le carrelage

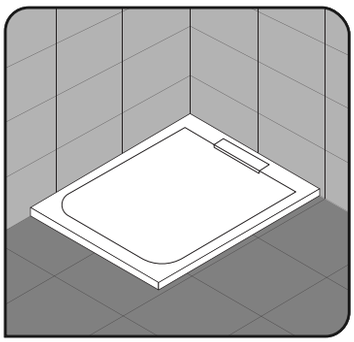

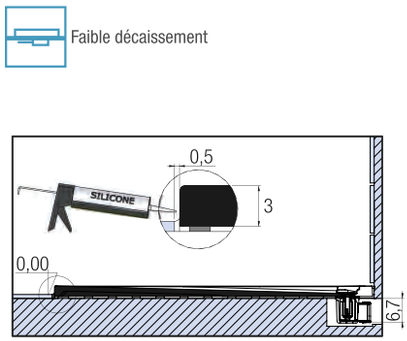

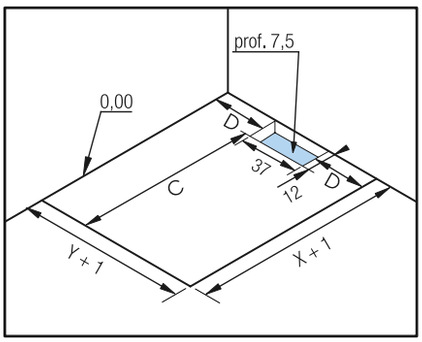

Préparation de l'implantation

3. **Encastré** et posé sur pieds réglables

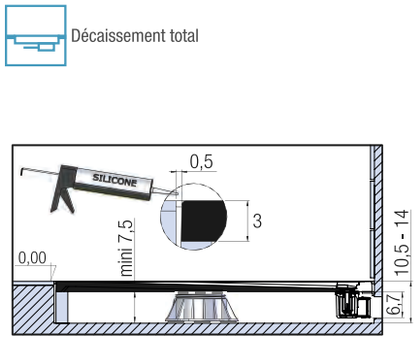

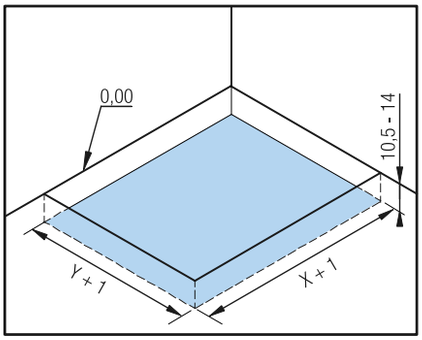

Préparation de l'implantation

4. **Encastré** et posé sans pieds réglables

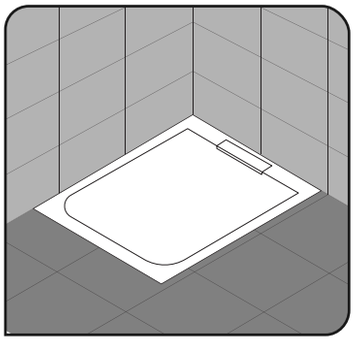

C, D, X et Y : voir p.222

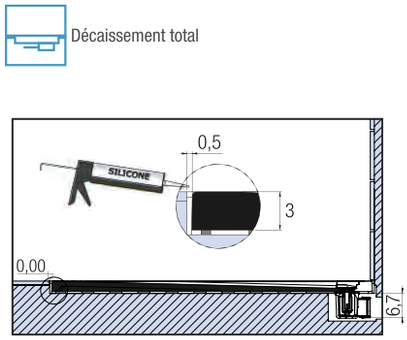

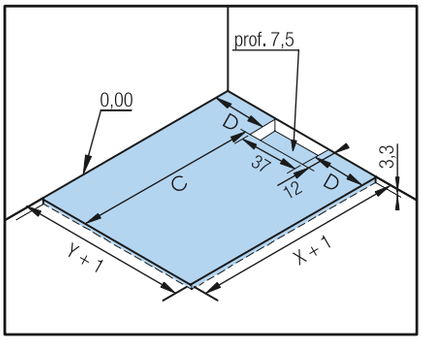

Préparation de l'implantation

KINELINE
Modèles rectangulaires avec bonde centrée sur la largeur

BON DE COMMANDE à envoyer

par mail à **surmesure@kinedo.com**

Commande et devis traités sous 48h

Enseigne : .....

Ville : .....

N° de commande : .....

TYPES DE DÉCOUPE possibles

ATTENTION : Dans le cas d'un receveur non-encastré, le chant découpé visible sera lisse (les autres chants auront la texture aspect minéral)

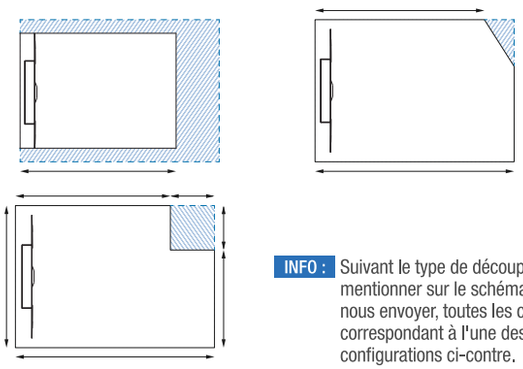

INFO : Suivant le type de découpe, mentionner sur le schéma à nous envoyer, toutes les cotes correspondant à l'une des configurations ci-contre.

DÉCOUPES MAXI possibles

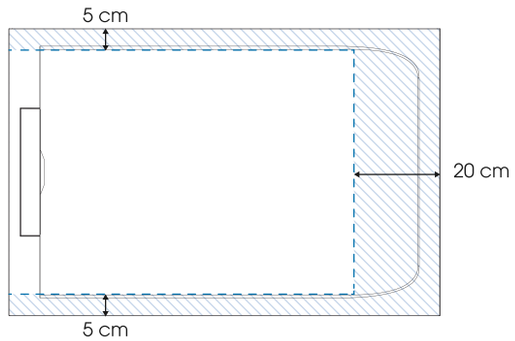

DÉCOUPE (pensez à joindre un schéma coté très précis avec le bon de commande)

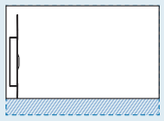

☐ Découpe d'un côté sur la longueur, avec bonde décentrée

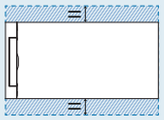

☐ Découpes symétriques sur la longueur, avec bonde centrée

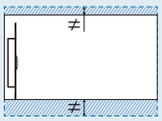

☐ Découpes asymétriques sur la longueur, avec bonde décentrée

☐ Découpe d'un côté sur la largeur

COULEUR du receveur

☐ Blanc

☐ Gris anthracite

☐ Gris pierre

☐ Noir

☐ Sable

TARIF

Tarif receveur Kineline ..... €

(prix de la taille de receveur standard supérieure la plus proche, voir p.224. Exemple : pour un receveur découpé de dimensions 135 x 82 cm, le prix de base sera celui d'un receveur 140 x 90 cm)

Supplément découpe : ..... trait(s) de coupe x 65 € l'unité = ... €

(chaque découpe compte pour 1 trait de coupe, sauf dans le cas d'un décroché en angle où les 2 découpes comptent pour 1 trait de coupe)

Montant total HT du receveur ..... **€**

Etude de faisabilité et devis envoyés sous 48h à reception du bon de commande et du schéma.
Départ usine sous 5 semaines.

TYPES D'INSTALLATION POUR MODÈLES **CARRÉS ET RECTANGULAIRES** BONDE **CENTRÉE SUR LA LONGUEUR**

1. **Posé** sur pieds réglables **avec habillage carrelé**

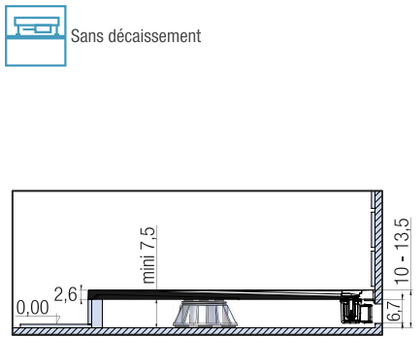

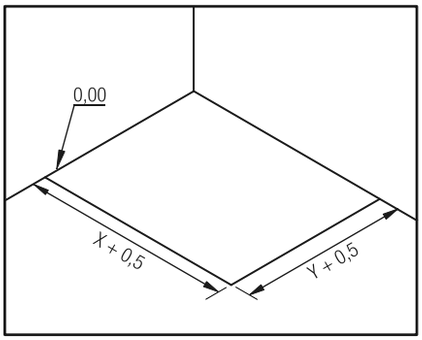

Préparation de l'implantation

2. **Posé** en butée contre le carrelage

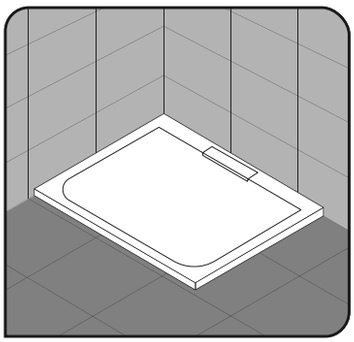

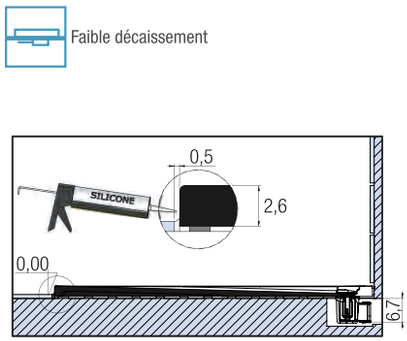

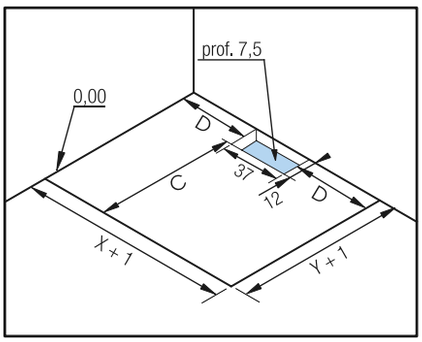

Préparation de l'implantation

3. **Encastré** et posé sur pieds réglables

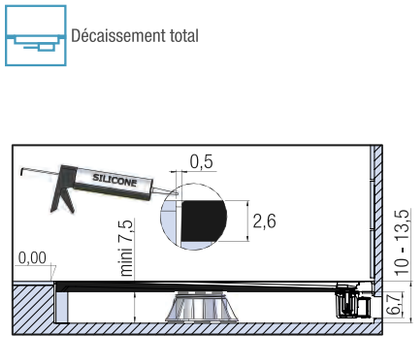

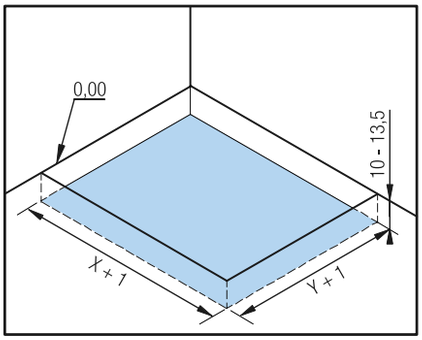

Préparation de l'implantation

4. **Encastré** et posé sans pieds réglables

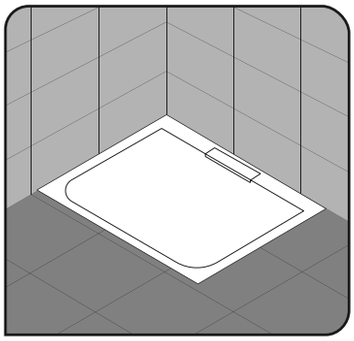

C, D, X et Y : voir p.222

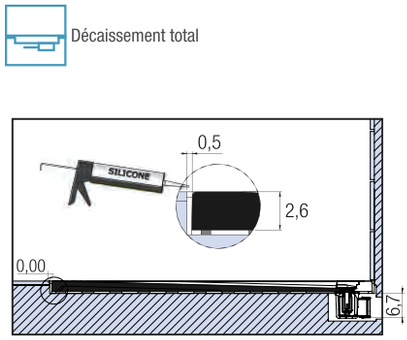

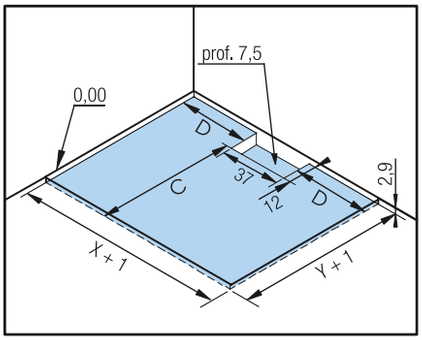

Préparation de l'implantation

KINELINE

Modèles carrés et rectangulaires avec bonde centrée sur la longueur

BON DE COMMANDE à envoyer

par mail à **surmesure@kinedo.com**

Commande et devis traités sous 48h

Enseigne : .....

Ville : .....

N° de commande : .....

TYPES DE DÉCOUPE possibles

ATTENTION : Dans le cas d'un receveur non-encastré, le chant découpé visible sera lisse (les autres chants auront la texture aspect minéral)

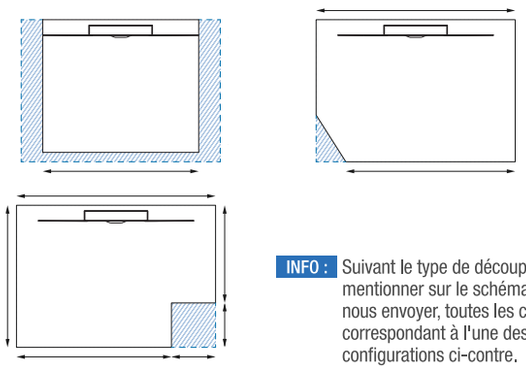

INFO : Suivant le type de découpe, mentionner sur le schéma à nous envoyer, toutes les cotes correspondant à l'une des configurations ci-contre.

DÉCOUPES MAXI possibles

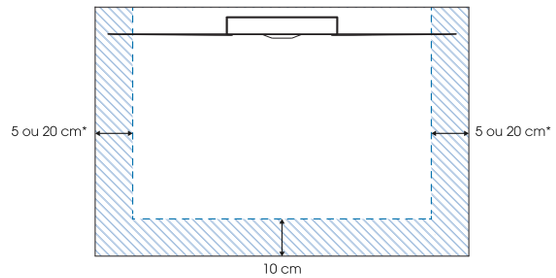

* 5 cm pour les longueurs 80 / 90 cm
20 cm pour les longueurs ≥ 140 cm.

DÉCOUPE (pensez à joindre un schéma coté très précis avec le bon de commande)

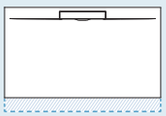

☐ Découpe sur un côté sur la longueur

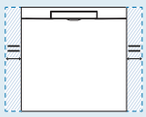

☐ Découpes symétriques sur la largeur, avec bonde centrée

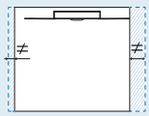

☐ Découpes asymétriques sur la largeur, avec bonde décentrée

☐ Découpe sur un côté sur la largeur, avec bonde décentrée

COULEUR du receveur pour modèles carrés (modèles rectangulaires uniquement disponibles en blanc)

☐ Blanc

☐ Gris anthracite

☐ Gris pierre

☐ Noir

☐ Sable

TARIF

Tarif receveur Kineline ..... €

(prix de la taille de receveur standard supérieure la plus proche, voir p.224. Exemple : pour un receveur découpé de dimensions 135 x 82 cm, le prix de base sera celui d'un receveur 140 x 90 cm)

Supplément découpe : ..... trait(s) de coupe x 65 € l'unité = ... €

(chaque découpe compte pour 1 trait de coupe, sauf dans le cas d'un décroché en angle où les 2 découpes comptent pour 1 trait de coupe)

Montant total HT du receveur ..... **€**

Etude de faisabilité et devis envoyés sous 48h à reception du bon de commande et du schéma.
Départ usine sous 5 semaines.