N NOUVEAUTÉS
Taille 125x95 cm compatible norme 0 ressaut

KINEFIRST NEO

Receveur extra-plat en Biocryl et Biotec

Hauteur 4 cm

Décaissement total

Faible décaissement

Sans décaissement avec pieds ou châssis

ADHÉRENCE

PN6

PN24 Avec revêtement antidérapant

LES +

Zéro ressaut intérieur

Découpable sur chantier

SALLE DE BAINS ACCESSIBLE AFISB
(voir p.431)

CARACTÉRISTIQUES

- Grille d'évacuation en inox brossé fournie (bonde non-incluse)
- Receveur découpable et perçable sur les contours si l'installation de la paroi le nécessite (pour cette opération, nous recommandons l'utilisation d'une meuleuse)
- Dessous du receveur plat (hors zone de bonde) : zone de décaissement réduite
- En option : kit de pieds réglables permettant d'atteindre une hauteur totale de 10 à 15 cm (selon hauteur de bonde) ou châssis

COULEURS

Blanc brillant

Blanc (avec antidérapant)

Grille d'évacuation en inox brossé

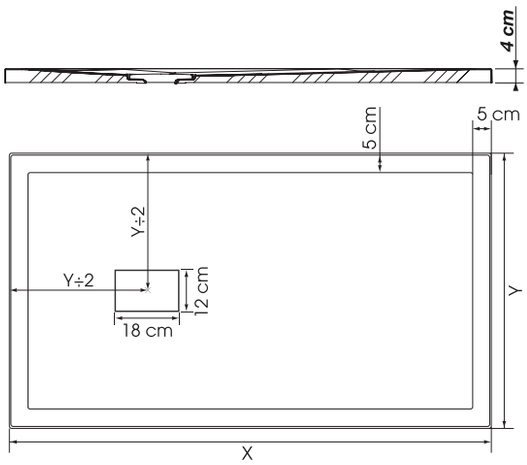

X	Y
80	80
90	90
100	80
120	80
120	90

	X	Y
N	125	95
	140	80
	140	90
	160	80
	160	90

Tolérance sur X et Y : ± 0,5 cm

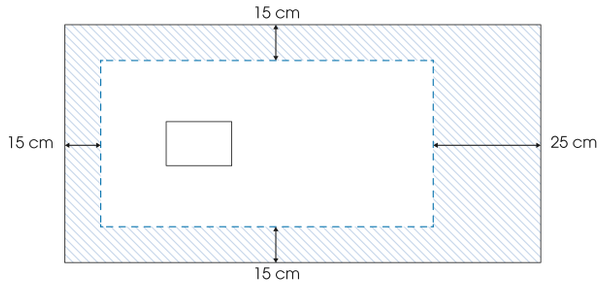

Zone maximale de découpe
Découpe possible sur maximum 3 des 4 côtés
(si le receveur n'est pas totalement encastré,
les côtés découpés doivent être positionnés contre les murs)

Kinefirst - 160 x 90 - pose avec décaissement total

KINEFIRST NEO

Kinefirst Neo 90 x 90 - pose avec décaissement total

Tarifs H.T.	PN6		PN24	
80 x 80 cm	RD470	**241** €	RD470AD	**324** €
90 x 90 cm	RD471	**304** €	RD471AD	**387** €
100 x 80 cm	RD472	**367** €	RD472AD	**449** €
120 x 80 cm	RD473	**410** €	RD473AD	**493** €
120 x 90 cm	RD474	**417** €	RD474AD	**501** €
N 125 x 95 cm	RD479	**502** €	RD479AD	**586** €
140 x 80 cm	RD475	**506** €	RD475AD	**589** €
140 x 90 cm	RD476	**519** €	RD476AD	**602** €
160 x 80 cm	RD477	**521** €	RD477AD	**604** €
160 x 90 cm	RD478	**544** €	RD478AD	**627** €

INFO : Kinefirst Neo est livré sans bonde, bondes compatibles en option ci-dessous :

Option lot de 10 bondes extra-plates (garde d'eau 30 mm)	KINBONDE15	**555** €
Option bonde à sortie verticale	BOND25	**44** €
NF **Option bonde NF** (garde d'eau 50 mm)	BOND19	**58** €

Autres bondes compatibles (liste non exhaustive) :
- VALENTIN : Minime / Flush 44L/min / Smart Bonde / TGD
- NICOLL : Turboflow Magnetech / NF : Turboflow 1 / Turboflow 2
- WIRQUIN : Slim / NF : James / Tourbillon
- CRISTINA ONDYNA : L'Extra-Plate / NF : Bonde Ø90 AD45051 ou VD80051 ou VD30551
- GEBERIT : Bonde Ø90 garde d'eau 30 mm NF : Bonde Ø90 garde d'eau 50 mm
- VIEGA : Tempoplex Drain Ø90 garde d'eau 30 mm / NF : Tempoplex Drain Ø90 garde d'eau 50 mm

Kit de pieds

INFO : Kits de pieds réglables permettant d'atteindre une hauteur de 10 à 15 cm (selon hauteur de bonde)

Longueur / Largeur	80 cm	90 cm	100 cm	120 cm	125 cm	140 cm	160 cm
80 cm	4 pieds	-	5 pieds	6 pieds	-	8 pieds	9 pieds
90 cm	-	4 pieds	-	8 pieds	-	10 pieds	11 pieds
95 cm	-	-	-	-	8 pieds	-	-

Kit 5 pieds	KINPIED09	**50** €
Kit 8 pieds	KINPIED11	**72** €
Kit 10 pieds	KINPIED03	**80** €
Kit 12 pieds	KINPIED12	**96** €
Kit 30 pieds	KINPIED13	**210** €

Châssis

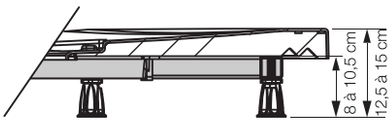

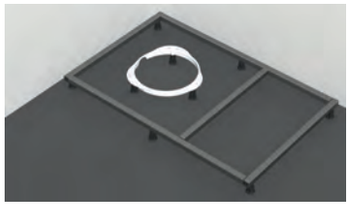

Tarifs H.T.	Châssis	
80 x 80 cm	KINCHAS01	**167** €
90 x 90 cm	KINCHAS02	**174** €
100 x 80 cm	KINCHAS03	**192** €
120 x 80 cm	KINCHAS04	**219** €
120 x 90 cm	KINCHAS05	**232** €

Infos/commandes : voir p.12

KINEFIRST NEO

TYPES D'INSTALLATION

1. **Posé** sur pieds réglables **avec habillage carrelé**

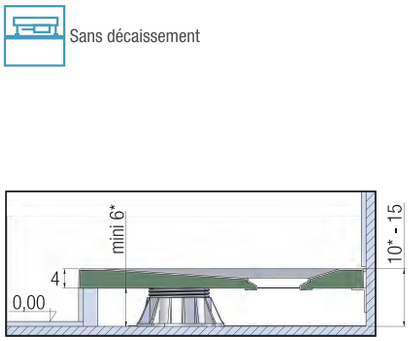

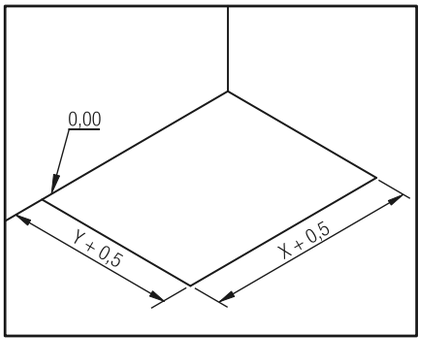

Préparation de l'implantation

2. **Posé** sur (ou en butée contre) le carrelage

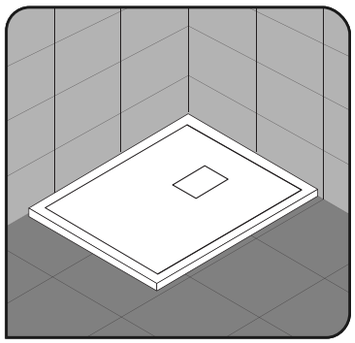

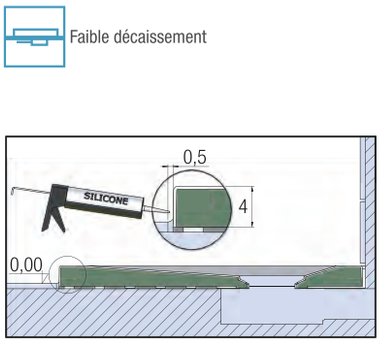

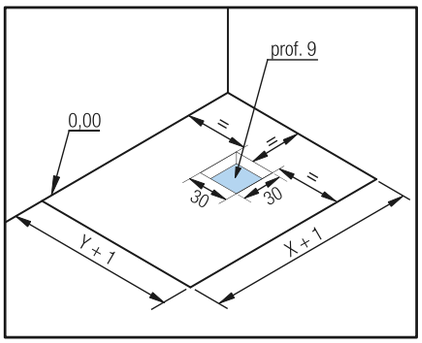

Préparation de l'implantation

3. **Encastré** et posé sur pieds réglables

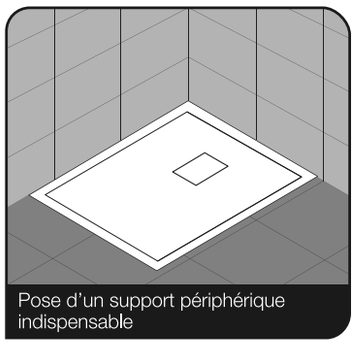

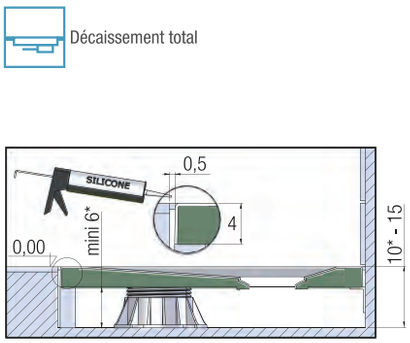

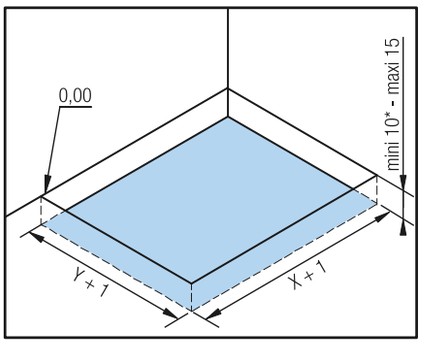

Préparation de l'implantation

4. **Encastré** et posé sans pieds réglables

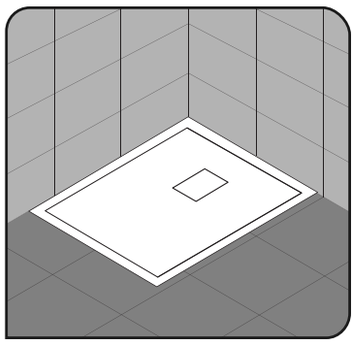

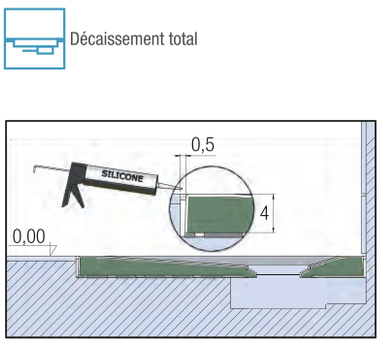

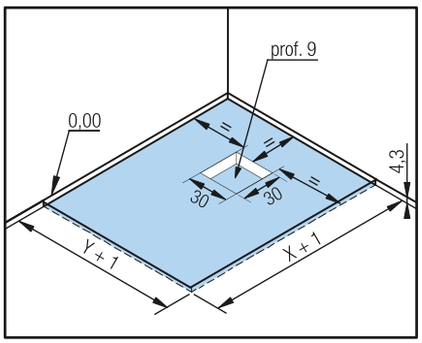

Préparation de l'implantation

X et Y : voir p.276

* selon hauteur de bonde